H2300 HELIOS Flat Roof

Typologies for terraces

H2300 Flat Roof system are designed for easy assembly on the terrace surface. These are lightweight structures that consist of few components. The maximum span is 2m between the mounting points depending on the wind and snow loads. There is also the ability to change the slope from 10 up to 35 degrees. Despite the low weight of the structures, high-strength metal is used (aluminum alloy 6005T6). Capability of mounting the panels in either portrait or landscape position for terrace maximum coverage.

Befestigungssysteme für PV-Module auf Terrassen

Das Befestigungssystem H2300 wurde zur einfachen und schnellen Montage auf Hausterrassen konzipiert. Es handelt sich hierbei um eine besonders leichtgewichtige Konstruktion mit einer geringen Anzahl an Anbauteilen. Der maximale Befestigungswinkel beträgt zwischen 10 und 35 Grad. Trotz des geringen Gewichts, werden bei dieser Produktreihe hochwertige Materialien verarbeitet (Aluminiumlegierung 6005T6) und es besteht zudem die Möglichkeit, die Module entweder vertikal oder horizontal zur optimalen Dachflächenbelegung zu montieren.

HELIOS 2300-304

HELIOS 2300-305

HELIOS 2300-350

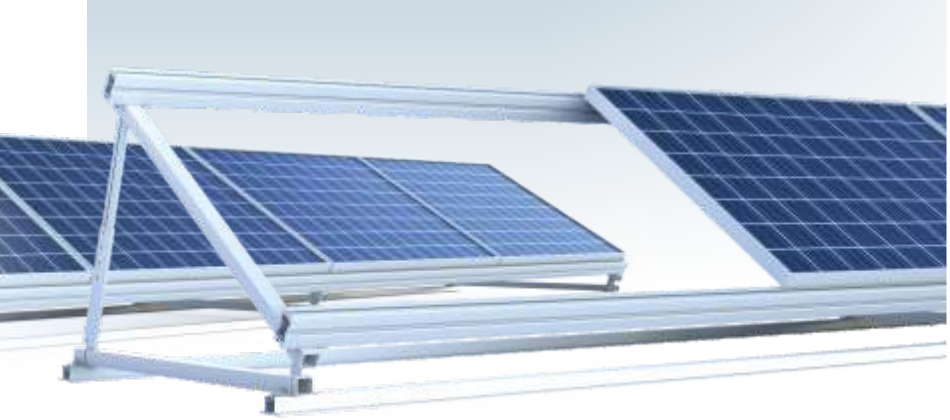

HELIOS 2300-150

9x(1,0x1,6 m) landscape

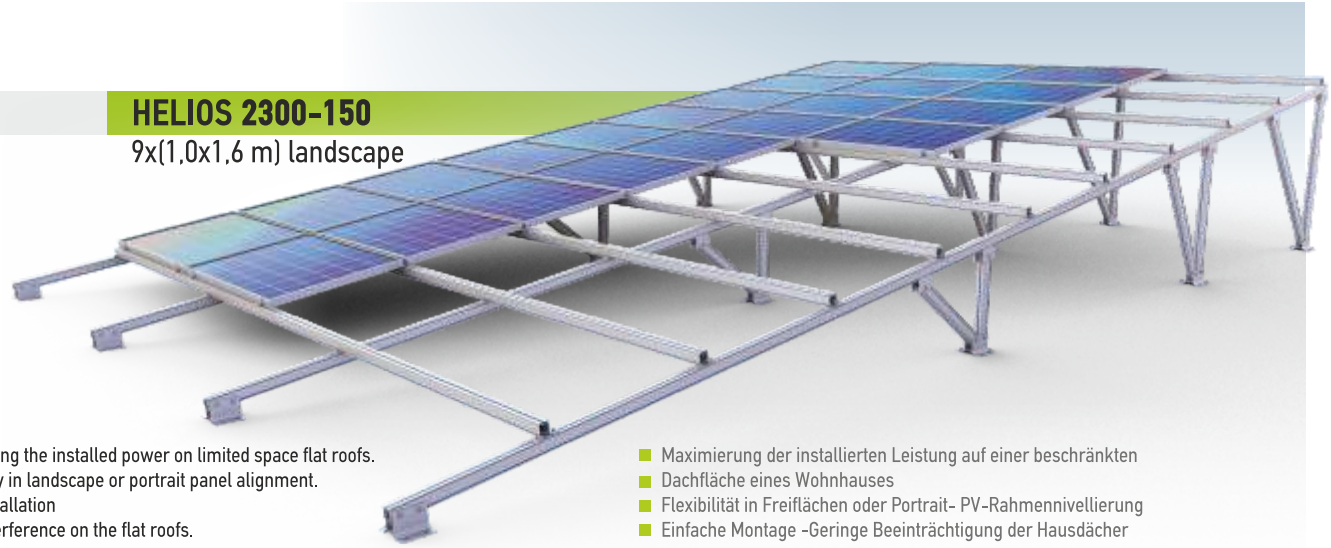

- Maximising the installed power on limited space flat roofs.
- Flexibility in landscape or portrait panel alignment.
- Easy installation
- Little interference on the flat roofs.

- Maximierung der installierten Leistung auf einer beschränkten
- Dachfläche eines Wohnhauses
- Flexibilität in Freiflächen oder Portrait- PV-Rahmennivellierung
- Einfache Montage -Geringe Beeinträchtigung der Hausdächer

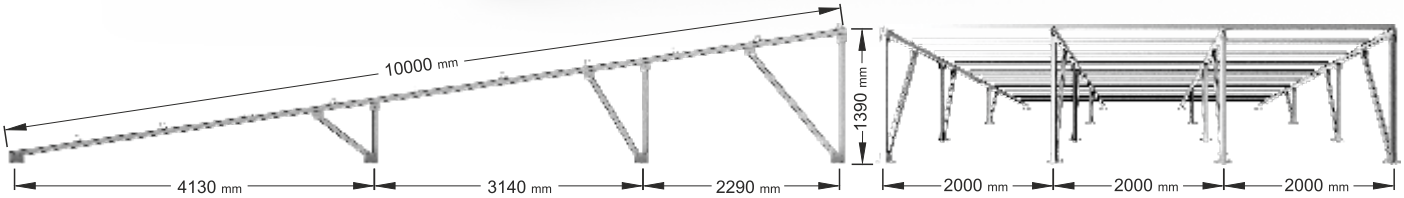

PREASSEMBLED MOUNTING STRUCTURE FOR TERRACES / VORMONTIERTE AUFSTÄNDERSYSTEME FÜR TERRASSEN

HELIOS 2300-360

Slope / Neigung 15°-30°

Package contents / Packungsinhalt

TRIANGLE – BASE SERIES AS360, PREASSEMBLED, 1 pcs
DREIECKSFUNDAMENT REIHE AS360, VORMONTIERT, 1 STCK

STEPS FOR QUICK INSTALLATION / VORGEHENSSCHRITTE ZUR SCHNELLEN MONTAGE

Step 1 / Schritt 1

LOOSEN THE SCREW M8X30 WHICH CONNECTS THE ADJUSTABLE VERTICAL SUPPORT WITH THE INCLINED BEAM AND THE HORIZONTAL BASE

LÖSEN SIE DIE SCHRAUBE M8X30 DIE DEN VARIABLEN VERTIKALSTAB MIT DEM NEIGUNGSTRÄGER UND DEM HORIZONTALFUNDAMENT VERBINDET

Step 2 / Schritt 2

- OPEN THE INCLINED BEAM
- CONNECT THE ADJUSTABLE VERTICAL SUPPORT WITH THE INCLINED BEAM BY USING THE SAME SCREW M8X30

- ÖFFNEN SIE DEN NEIGUNGSTRÄGER
- VERBINDEN SIE DEN VARIABLEN VERTIKALSTAB MIT DEM NEIGUNGSTRÄGER MIT HILFE DER SCHRAUBE M8X30

Step 3 / Schritt 3

A. CONNECT THE ADJUSTABLE VERTICAL SUPPORT WITH THE INCLINED BEAM BY USING SCREW M8X30 + SAFETY WASHER M8 + SCREW M8

B. SET THE ADJUSTABLE VERTICAL SUPPORT TO THE DESIRED HEIGHT BY USING SCREW M8X30 + SAFETY WASHER M8 + NUT M8

A. VERBINDEN SIE DEN VARIABLEN VERTIKALSTAB MIT DEM NEIGUNGSTRÄGER MIT HILFE DER SCHRAUBEN M8X30 + DEM SICHERUNGSRING M8 + MUTTER M8

B. STELLEN SIE DEN VARIABLEN VERTIKALSTAB AUF DIE GEWÜNSCHTE HÖHE EIN MIT HILFE DER SCHRAUBE M8X30 + SICHERUNGSRING M8 + MUTTER M8

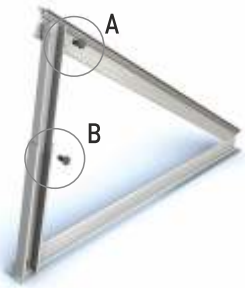

Step 4 / Schritt 4

- MOUNT ALSO THE REST BASES-TRIANGLES BY KEEPING THE PROPER SPACING BETWEEN THEM
- TIGHTEN ALL THE SCREWS OF THE STRUCTURE

- VERBINDEN SIE DIE WEITEREN DREIECKSFUNDAMENTE MIT ENTSPRECHENDEM ABSTAND ZUEINANDER
- ZIEHEN SIE ALLE SCHRAUBEN DER KONSTRUKTION FEST

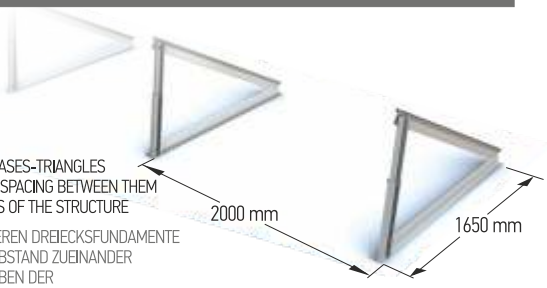

PREASSEMBLED MOUNTING SYSTEMS FOR TERRACES
VORMONTIERTE AUFSTÄNDERSYSTEME FÜR TERRASSEN

AS106C Slope / Neigung 15° - 30°

Package contents / Packungsinhalt

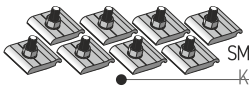

SMALL FULL CLAMP, 8 PIECES
KLEINE KLEMME KOMPLETT, 8 STÜCK

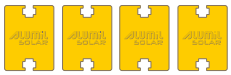

PLUGS FOR H2124, 4 PIECES
VERSCHLUSSSCHRAUBEN FÜR DAS PROFIL H2124, 4 STÜCK

SELF-PERFORATED SCREW FOR CORES 4 PIECES
SELBSTSCHNEIDENDE SCHRAUBE FÜR DIE KERNANBAUTEILE, 4 STÜCK

STEPS FOR QUICK INSTALLATION / VORGEHENSSCHRITTE ZUR SCHNELLEN MONTAGE

Step 1 / Schritt 1

MOUNT THE BASES TO THE GROUND BY KEEPING A PROPER DISTANCE BETWEEN THEM

BEFESTIGEN SIE DIE FUNDAMENTE IM BODEN IN GEEIGNETEM ABSTAND ZUEINANDER

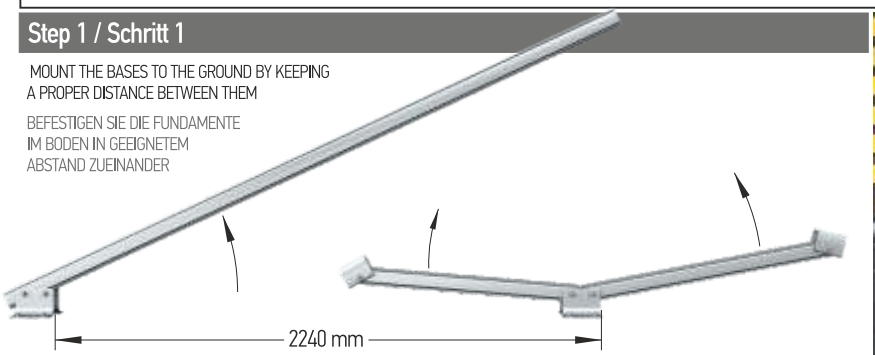

Step 2 / Schritt 2

CONNECT THE INCLINED BEAM TO THE ARM AND THE VERTICAL SUPPORT THROUGH THE PRE-ASSEMBLED CLAMPS

VERBINDEN SIE DEN NEIGUNGSTRÄGER MIT DER STRINSTREBE UND DEM VERTIKALSTAB MIT HILFE DER VORMONTIERTEN KLEMMEN

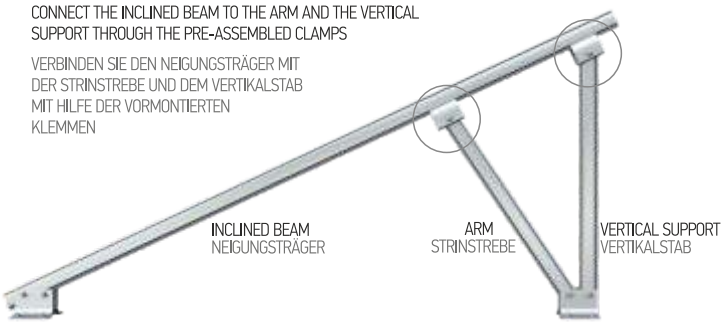

Step 3 / Schritt 3

- MOUNT ALSO THE REST BASES-TRIANGLES BY KEEPING A PROPER DISTANCE BETWEEN THEM
- THEN PLACE THE HORIZONTAL ARMS.

- BEFESTIGEN SIE DIE WEITEREN DREIECKSFUNDAMENTE MIT ENTSPRECHENDEM ABSTAND ZUEINANDER
- MONTIEREN SIE DIE HORIZONTALPFETTE.